AURORA

PUSH SPREADER - 100-lb. Capacity
ÉPANDEUR - Capacité de 100 lb
NJ142
User's Manual - Manuel d'utilisation

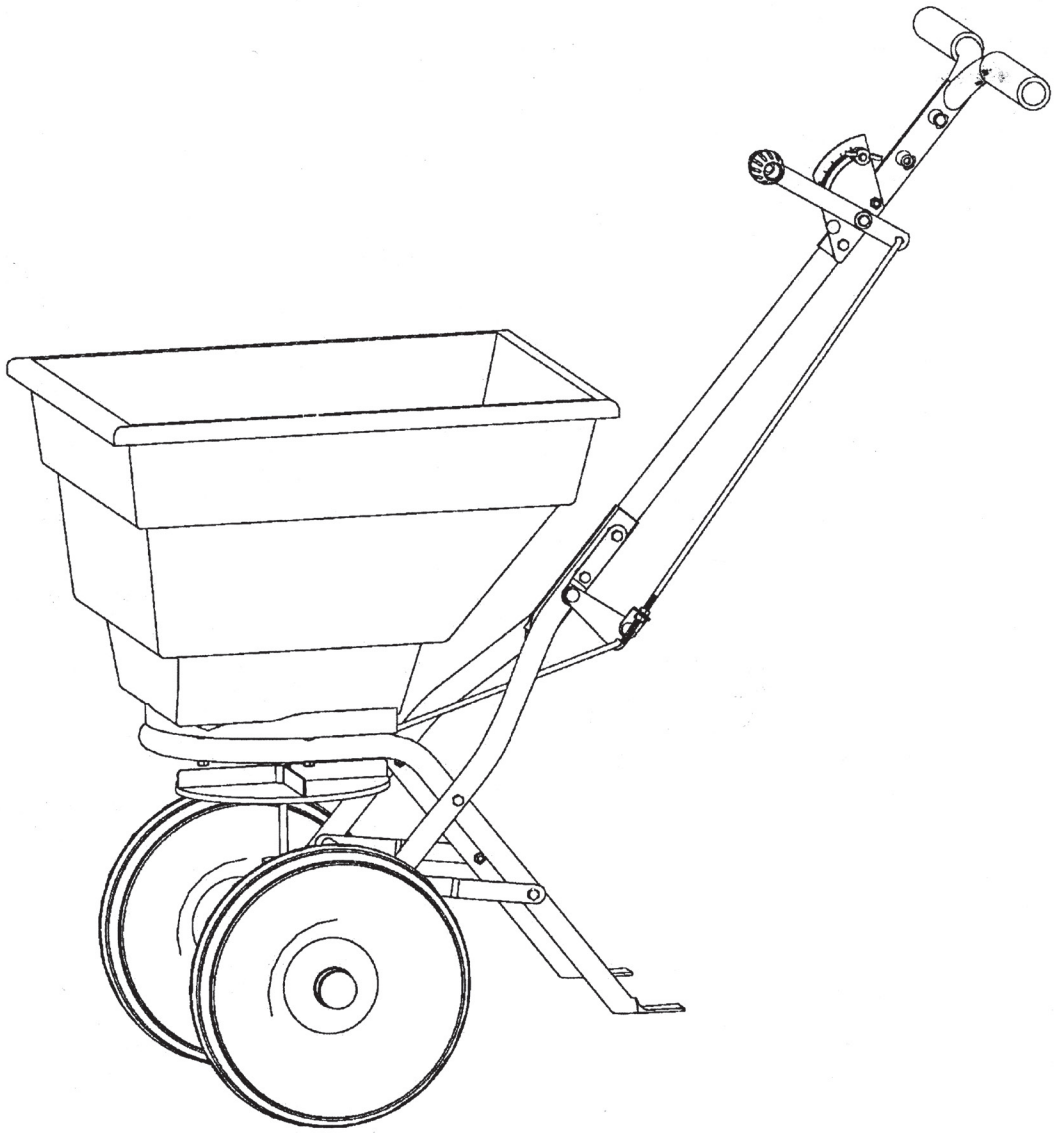

IMPORTANT: READ THIS MANUAL BEFORE USE
IMPORTANT: LIRE CE MANUEL AVANT L'UTILISATION!

Made in China / Fabriqué en Chine

Remove and identify loose parts from carton and bag.

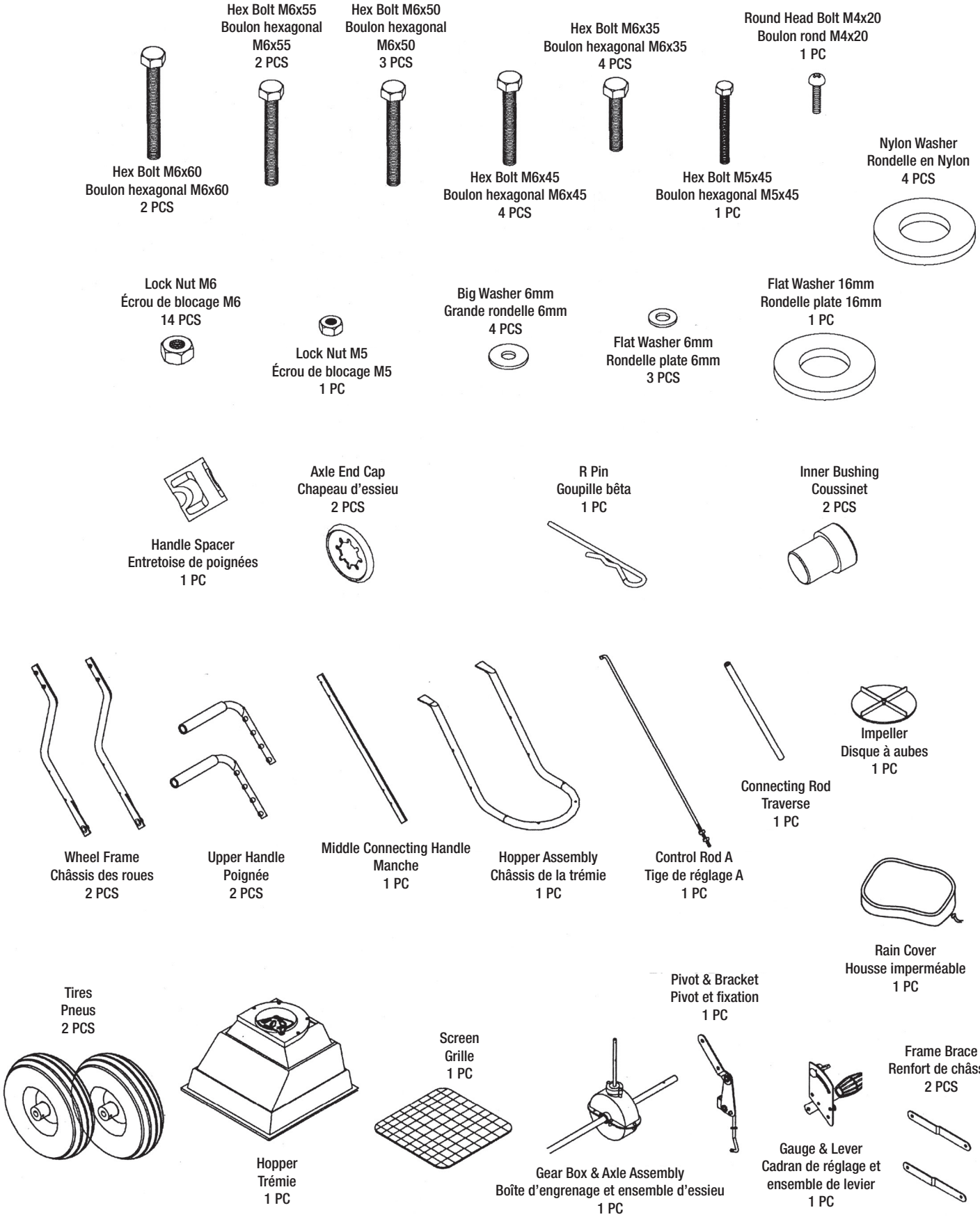

USING YOUR NJ142 SPREADER

READ BEFORE STARTING

1. Inspect your spreader before each use. Make sure the wheels turn easily, and the impeller still moves when the spreader is pushed. The hopper should be clean and free from cracks.
2. Determine approximate square footage of the area to be covered and estimate amount of material required. Please refer to the spreader setting instructions on the next page to obtain the proper spreader setting.
3. Spreader is useful for spreading a range of materials (Fertilizer, Grass Seed). Materials such as Powder, Manure, Top Soil, Gravel, and Mulch have the wrong physical characteristics and should not be used with these spreaders.
4. Before filling the hopper, make sure that the flow control lever is in the “0” position and the flow control plate is closed.
5. Make sure the R pin is installed in the hopper before starting the spreader.
6. Break up any lumpy fertilizer as you fill the hopper.
7. Once you have determined your proper spreader setting and are using the spreader, keep the following thoughts in mind to optimize spreading results: Always set the adjustable stop with the flow control to the “0” position and continue moving one more stride whenever you are about to stop or turn the spreader. This action will close the flow control plate and stop the dispersing of material, which will result in reduced waste and avoid damaging the lawn with oversaturated material.
8. To maintain the same coverage when walking at a different speed, adjust the flow rate. Reduce the flow setting for slower speeds and increase the flow setting for higher speeds.
9. Keep the impeller plate horizontal when operating the spreader. Tilting the spreader will result in uneven coverage.
10. Always start walking prior to opening the flow control closure plate.
11. If spreading material is accidentally deposited too heavily in a small area, soak the area thoroughly with a garden hose or sprinkler to prevent burning of the lawn.
12. To ensure consistent coverage, make sure each scatter pattern slightly overlaps the previous scatter pattern as shown in figure below. The approximate scatter widths for different materials are shown in the application chart.
13. When scattering spreading material, make sure the scatter pattern does not hit evergreen trees, flowers or shrubs.
14. Make sure you are appropriately dressed, including sturdy footwear. Protect yourself by wearing gloves and a dust mask when handling chemical lawn products that contain pesticides and herbicides.
15. Do not over apply spreading material. Follow the recommended coverage rate for each product. Over application will lead to lawn damage and contamination.

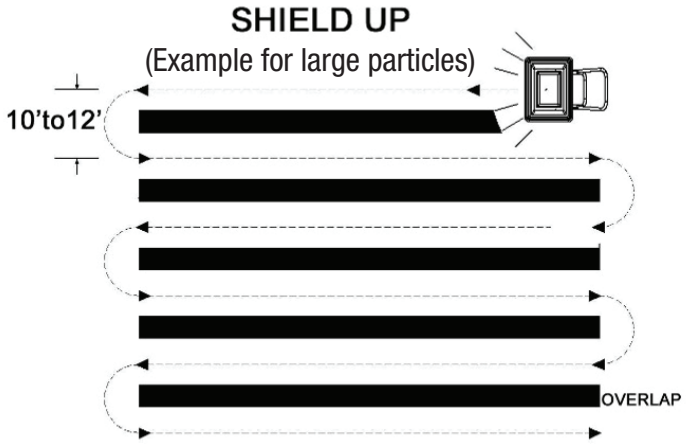

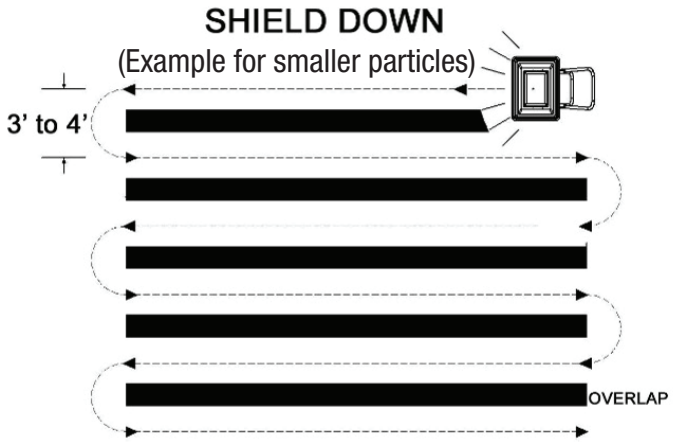

COMMENT UTILISER VOTRE ÉPANDEUR NJ142

VEUILLEZ LIRE AVANT DE COMMENCER

1. Inspectez votre épandeur avant chaque utilisation Veillez à ce que les roues tournent facilement et que l'agitateur tourne lorsque l'épandeur est poussé. La trémie doit être propre et dépourvue de fissures.
2. Déterminez la superficie approximative de la zone à couvrir et estimez la quantité de matériau nécessaire. Référez-vous aux directives de réglage de l'épandeur à la page suivante pour obtenir le réglage correct de l'épandeur.
3. L'épandeur est utile pour l'épandage de divers produits (engrais, semences de gazon). Les matériaux comme la poudre, le fumier, la terre végétale, le gravier et le paillis ont de mauvaises caractéristiques physiques et ne doivent pas être utilisés avec cet épandeur.
4. Avant de remplir la trémie, assurez-vous que le levier de contrôle du débit est en position « 0 » et que la plaque de contrôle du débit est fermée.
5. Veillez à ce que la goupille R est installée dans la trémie avant de démarrer l'épandeur.
6. Cassez les grumeaux d'engrais au fur et à mesure que vous remplissez la trémie.
7. Une fois que vous avez déterminé le bon réglage de l'épandeur et que vous l'utilisez, tenez compte des points suivants pour optimiser les résultats de l'épandage : Réglez toujours la butée réglable avec le régulateur de débit sur la position « 0 » et continuez à avancer d'une foulée supplémentaire chaque fois que vous êtes sur le point d'arrêter ou de tourner l'épandeur. Ce geste fermera la plaque de contrôle du débit et arrêtera la dispersion du matériau, ce qui réduira les déchets et évitera d'endommager la pelouse avec un matériau sursaturé.
8. Ajustez le débit pour conserver la même couverture à une vitesse de marche différente. Réduisez le débit pour un déplacement plus lent, et augmentez-le pour une vitesse plus élevée.
9. Gardez la plaque de l'agitateur à l'horizontale pendant l'utilisation de l'épandeur. Une inclinaison de l'épandeur produira une couverture inégale.
10. Commencez toujours à marcher avant d'ouvrir la plaque de fermeture du régulateur de débit.
11. Si le matériau d'épandage est accidentellement déposé en trop grande quantité sur une petite surface, arrosez soigneusement la zone à l'aide d'un tuyau d'arrosage ou d'un arroseur afin d'éviter de brûler la pelouse.
12. Pour une couverture homogène, veillez à ce que chaque diffusion chevauche légèrement la diffusion précédente, comme le montre l'image ci-dessous. Les largeurs approximatives de diffusion selon les divers matériaux sont indiquées dans le tableau d'application.
13. Lors de la dispersion du produit d'épandage, veillez à ce que la dispersion ne touche pas les arbres à feuilles persistantes, les fleurs ou les arbustes.
14. Veillez à porter des vêtements appropriés et des chaussures solides. Protégez-vous en portant des gants et un masque anti-poussière lorsque vous manipulez des produits chimiques pour la pelouse contenant des pesticides et des herbicides.
15. Ne sur-appliquer pas le produit d'épandage. Respecter le taux de couverture recommandé pour chaque produit. Une sur-application peut endommager ou contaminer la pelouse.

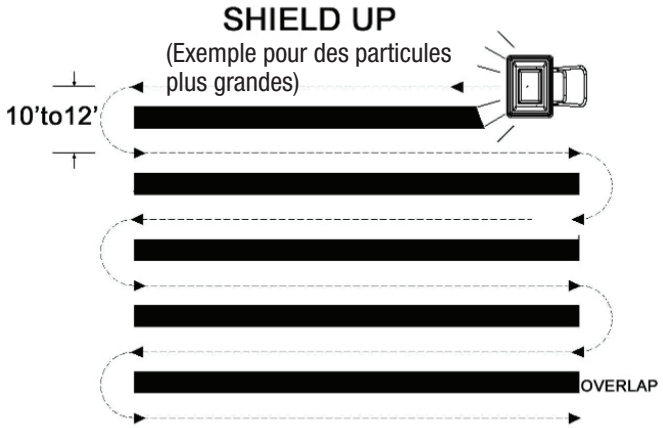

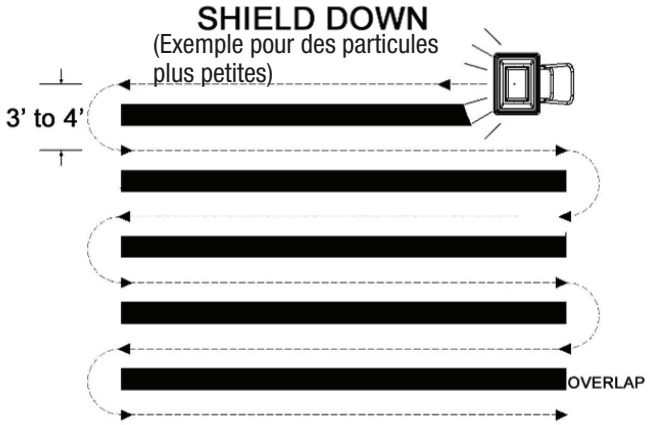

SPREADER SETTING INSTRUCTIONS

FOR MATERIALS THAT USE A TYPICAL 5,000 Sq. Ft, 10,000 Sq. Ft. & 15,000 Sq. Ft. COVERAGE VALUE

See additional spreader setting instructions on the following page if your material coverage value is not typical.

To obtain the proper spreader setting for the material being spread, follow these steps:

1) Find the total weight in lbs. of the product from the product label on the bag of material. Reference the nearest corresponding row in Chart A.
2) Find the coverage amount in square feet that the product is rated for from the product label on the bag of material. Reference the corresponding column in Chart A.
3) Find the nearest intersecting point of these two numbers from Chart A. (this number equals the lbs. per 1000 sq. ft.)
4) Use this number to find the nearest number in the column "lbs. / 1000 sq. ft." on Chart B to obtain the spreader setting.
5) You may have to approximate your spreader setting based upon the lbs. per 1000 sq. ft. number that you arrived at.

As an example:

1. *The fertilizer bag weighs 42 lbs.*
2. *The coverage value is rated at 15,000 square feet.*
3. *Use Chart A to find the corresponding column of coverage and nearest row of weight. The nearest intersecting point is approximately 2.8 since the bag weight is between 40 lbs. and 45 lbs.*
4. *Using Chart B, the number 2.8 is between 2 lbs. per 1000 sq. ft. and 3 lbs. per 1000 sq. ft.*
5. *Spreader setting would be 14.*

Chart A – Square Foot Coverage Per Bag*

Weight of Bag (LBS.)	LBS/1,000 SQ FT		
	5,000 SQ FT	10,000 SQ FT	15,000 SQ FT
5	1.0	0.5	0.3
10	2.0	1.0	0.7
15	3.0	1.5	1.0
20	4.0	2.0	1.3
25	5.0	2.5	1.7
30	6.0	3.0	2.0
35	7.0	3.5	2.3
40	8.0	4.0	2.7
45	9.0	4.5	3.0
50	10.0	5.0	3.3

(*) These are only estimating. Actual amounts may vary.

DIRECTIVES POUR LES RÉGLAGES DE L'ÉPANDEUR

POUR LES MATÉRIAUX UTILISANT GÉNÉRALEMENT 5000 pi² 10 000 pi² & 15 000 pi² VALEUR DE COUVERTURE

Voir les directives supplémentaires de réglage de l'épandeur à la page suivante si la valeur de couverture de votre matériau n'est pas typique.

Pour obtenir le bon réglage de l'épandeur selon le produit à épandre, procédez comme suit :

1) Trouvez le poids total du produit en lb sur l'étiquette située sur le sac du matériau. Référez à la rangée correspondante la plus proche dans le tableau A.
2) Trouvez la quantité de couverture en pi² selon le classement du produit indiqué sur l'étiquette située sur le sac du matériau. Référez à la colonne correspondante dans le tableau A.
3) Trouvez le point d'intersection le plus proche de ces deux nombres dans le tableau A (ce nombre est égal au nombre de lb par 1000 pi²).
4) Utilisez ce nombre pour trouver le nombre le plus proche dans la colonne "lbs /1000 sq. ft." dans le tableau B pour obtenir le réglage de l'épandeur.
5) Vous devrez possiblement estimer le réglage de l'épandeur en fonction du nombre de livres par 1000 pi² obtenu.

Exemple :

1. *Le sac d'engrais pèse 42 lb*
2. *La valeur de la couverture est classée à 15 000 pi².*
3. *Utilisez le tableau A pour trouver la colonne de couverture correspondante et la ligne de poids la plus proche. Le point d'intersection le plus proche est approximativement 2,8 puisque le poids du sac est compris entre 40 et 45 lb.*
4. *En utilisant le tableau B, le nombre 2,8 se situe entre 2 lb par 1000 pi² 3 lb par 1000 pi².*
5. *Le réglage de l'épandeur serait de 14.*

Tableau A – pi² couvert par sac*

Poids du sac (lb)	LB/1000 PI²		
	5000 pi²	10 000 pi²	15 000 pi²
5	1.0	0.5	0.3
10	2.0	1.0	0.7
15	3.0	1.5	1.0
20	4.0	2.0	1.3
25	5.0	2.5	1.7
30	6.0	3.0	2.0
35	7.0	3.5	2.3
40	8.0	4.0	2.7
45	9.0	4.5	3.0
50	10.0	5.0	3.3

(*) Ces chiffres ne sont que des estimations. Les quantités véritables peuvent variées.

Chart B– Spreader Settings/Spread Widths*

LBS/1,000 SQ FT	SPREADER SETTING	• SMALL PARTICLE SPREAD	● MEDIUM PARTICLE SPREAD	⬤ LARGE PARTICLE SPREAD
1	10	5-6 ft.	6-9 ft.	9-12 ft.
2	12	5-6 ft.	6-9 ft.	9-12 ft.
3	14	5-6 ft.	6-9 ft.	9-12 ft.
4	15	5-6 ft.	6-9 ft.	9-12 ft.
5	17	5-6 ft.	6-9 ft.	9-12 ft.
6	18	5-6 ft.	6-9 ft.	9-12 ft.
7	20	5-6 ft.	6-9 ft.	9-12 ft.
8	23	5-6 ft.	6-9 ft.	9-12 ft.
9	25	5-6 ft.	6-9 ft.	9-12 ft.
10	30	5-6 ft.	6-9 ft.	9-12 ft.

(*) These are only estimating actual spreader setting and widths may vary depending on material.

NOTE: The use of ROCK SALT may damage the mechanism and shorten the life of machine.

Spreader is rated for the following materials: Fertilizer, Grass Seed.

Additional Spreader Setting INSTRUCTIONS

FOR MATERIALS THAT DO NOT USE A TYPICAL 5,000 Sq. Ft, 10,000 Sq. Ft. & 15,000 Sq. Ft. COVERAGE VALUE

To obtain the proper spreader setting for the material being spread, follow these steps:

1) Find the total weight in lbs. of the product from the product label on the bag of material.
2) Find the coverage amount in square feet that the product is rated for from the product label on the bag of material.
3) Divide the bag weight rated in lbs. by the square feet coverage rated on the bag.
4) Take this result and multiply it by 1000.
5) This final number is the lbs. of material to be spread per 1000 square feet.
6) Use this number in Chart B to obtain the proper spreader setting.

As an example:

1) *The fertilizer bag weighs 10 lbs.*
2) *The coverage value is rated at 2000 square feet.*
3) *10 lbs. / 2000 square ft. = 0.005*
4) *0.005 × 1000 = 5 lbs. per 1000 sq. ft.*
5) *Using this number in Chart B, you would obtain a spreader setting*

Tableau B - réglages de l'épandeur/largeurs d'épandage*

LB/1000 pi²	RÉGLAGE DE L'ÉPANDEUR	• PETITE DIFFUSION DE PARTICULES	● MOYENNE DIFFUSION DE PARTICULES	⬤ RANDE DIFFUSION DE PARTICULES
1	10	5-6'	6-9'	9-12'
2	12	5-6'	6-9'	9-12'
3	14	5-6'	6-9'	9-12'
4	15	5-6'	6-9'	9-12'
5	17	5-6'	6-9'	9-12'
6	18	5-6'	6-9'	9-12'
7	20	5-6'	6-9'	9-12'
8	23	5-6'	6-9'	9-12'
9	25	5-6'	6-9'	9-12'
10	30	5-6'	6-9'	9-12'

(*) Il s'agit uniquement d'une estimation du réglage réel de l'épandeur et les largeurs peuvent varier en fonction du matériau.

NOTE : L'utilisation de SEL DE ROCHE peut endommager le mécanisme et réduire la durée de vie de la machine.

L'épandeur est classé pour les matériaux suivants : Engrais, semences de gazon.

DIRECTIVES ADDITIONNELLES POUR LES RÉGLAGES DE L'ÉPANDEUR

POUR LES MATÉRIAUX UTILISANT GÉNÉRALEMENT PAS 5000 pi² 10 000 pi² & 15 000 pi² VALEUR DE COUVERTURE

Pour obtenir le bon réglage de l'épandeur selon le produit à épandre, procédez comme suit :

1) Trouvez le poids total du produit en lb sur l'étiquette située sur le sac du matériau.
2) Trouvez la quantité de couverture en pi² selon le classement du produit indiqué sur l'étiquette située sur le sac du matériau.
3) Diviser le poids du sac en lb selon la surface indiquée en pi² sur le sac.
4) Multipliez le résultat par 1000.
5) Ce nombre final représente le poids en lb du matériau à épandre par 1000 pi².
6) Utilisez ce nombre dans le tableau B pour obtenir le réglage adéquat pour l'épandeur.

Exemple :

1) Le sac d'engrais pèse 10 lb
2) La valeur de la couverture est classée à 2000 pi².
3) 10 lb /2000 pi2 = 0,005
4) 0,005 × 1000 = 5 lb par 1000 pi²
5) Utilisez ce nombre dans le tableau B pour obtenir un réglage pour l'épandeur

STEP 1 / ÉTAPE 1

STEP 1: Install impeller onto the gear box and axle assembly. Insert screw M4x20 through impeller then through gear box axle.

ÉTAPE 1: Installer le disque à aubes sur la boîte d'engrenages et l'ensemble d'essieu. Insérer ensuite la vis M4x20 à travers le disque à aubes et l'axe vertical de la boîte d'engrenages.

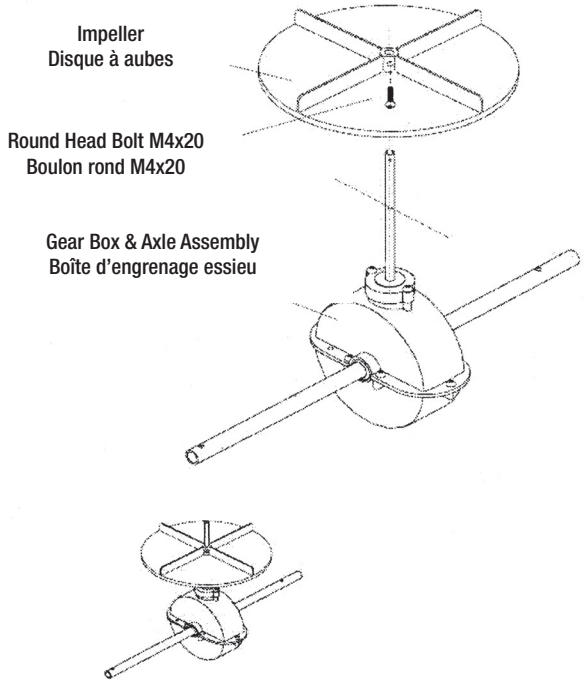

STEP 2 / ÉTAPE 2

STEP 2: Install wheel assembly frame on each side of gear box axle. Make sure the hole on the axle of gear box is on the right side when assembly as shown. Attach one end of frame brace to hopper frame assembly using bolts M6x35 and lock nuts M6. Insert two bolts M6x35 into the connecting cross rod through wheel assembly frames and frame braces. Then insert bolts M6x60 through wheel assembly frames onto hopper frame assembly and put on lock nuts M6. Do not tighten yet.

ÉTAPE 2: Placer les montants du châssis des roues de chaque côté de l'essieu. S'assurer que le trou situé sur l'axe de la boîte d'engrenages soit du côté droit avant d'assembler. Attacher une extrémité des renforts de châssis au châssis de la trémie au moyen de boulons M6x35 et d'écrous M6. Insérer deux boulons M6x35 à chaque extrémité de la traverse de part en part du châssis des roues et des renforts. Insérer ensuite les boulons M6x60 au travers du châssis des roues et de la trémie. Ajouter les écrous de blocage M6. Ne pas serrer tout de suite.

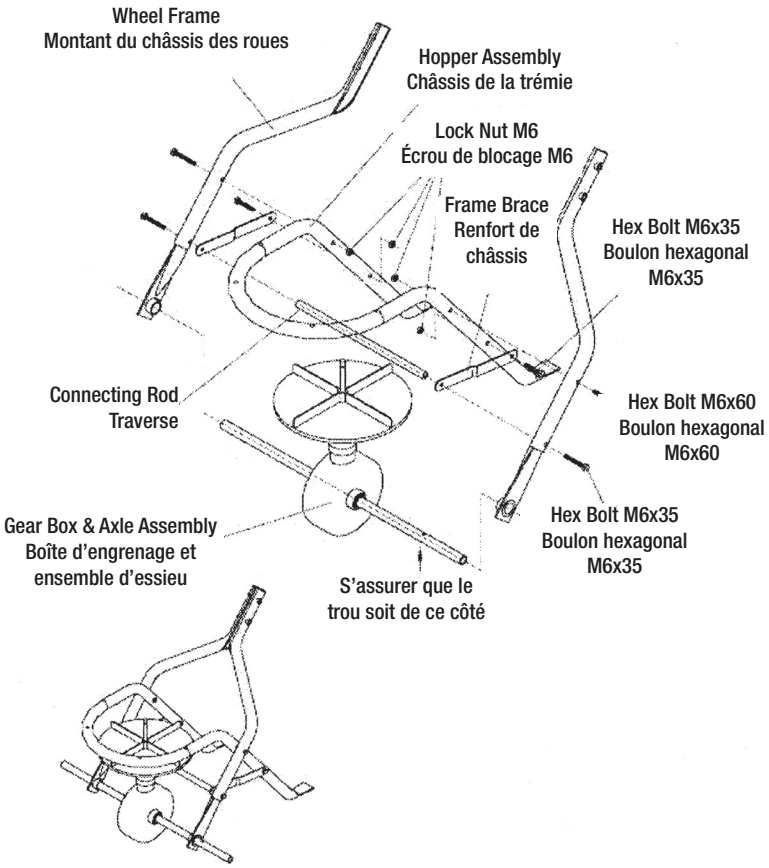

STEP 3 / ÉTAPE 3

STEP 3: Insert inner axle bushing into outer axle bushing and make sure they are tight. Install right tire assembly to right axle using nylon washer, bolt M5x45 and lock nut M5. Then install end cap onto right axle using a wooden or rubber hammer. Now install left tire assembly to left axle. Put a flat washer 16mm and install the cap onto left axle using a wooden or rubber hammer.

ÉTAPE 3 : Insérer le coussinet dans le palier d'essieu et s'assurer qu'ils soient bien serrés. Installer le pneu droit sur l'essieu droit au moyen d'une rondelle en nylon, d'un boulon M5x45 et de l'écrou de blocage M5. Terminer en fixant le chapeau d'essieu à l'aide d'un marteau de bois ou de caoutchouc. Répéter pour le pneu gauche. Mettre une rondelle plate 16mm avant de fixer le chapeau comme sur l'essieu droit.

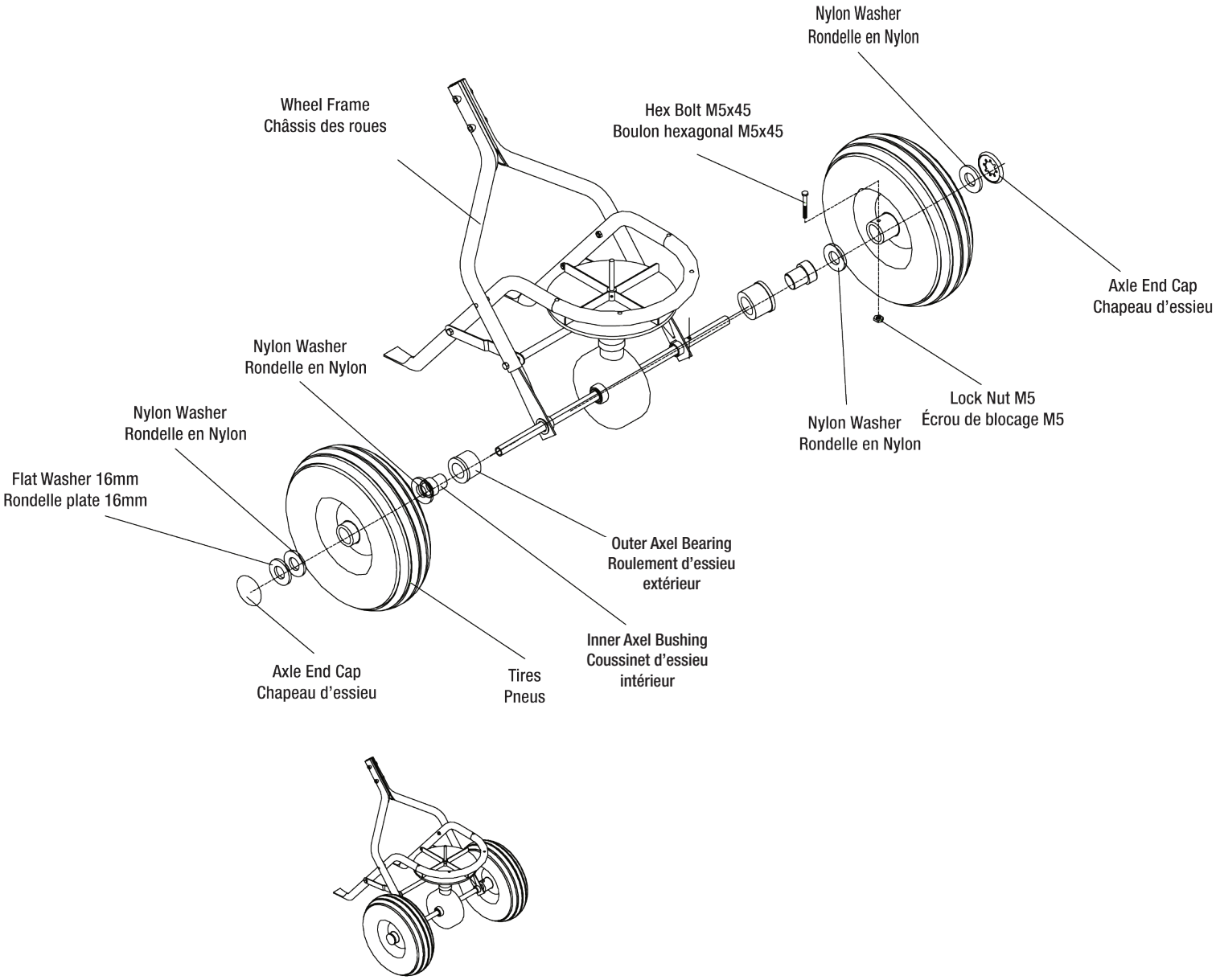

STEP 4 / ÉTAPE 4

STEP 4: Before installing the gauge, the upper handles and the handle shaft, the upper handles feature three positions for operator's comfort. If operator chooses middle or upper positions, use handle spacer in hole nearest to handle grips. Insert bolt M6X50 through upper handle, then through handle spacer through other upper handle. DO NOT TIGHTEN LOCK NUT YET. TIGHTEN THIS NUT LAST. Install gauge and lever using bolt. Be sure gauge is on left hand side. Tighten lock nuts to gauge first.

ÉTAPE 4: Avant d'installer le cadran de réglage, les poignées et le manche, notez que les poignées offrent trois positions pour le confort de l'utilisateur. Si vous choisissez la position du milieu ou du haut, insérer l'entretoise de poignées dans le trou situé le plus près des poignées. Insérer le boulon M6x50 par l'une des poignées de façon à ce qu'il traverse l'entretoise et ressorte par l'autre poignée. NE PAS SERRER L'ÉCROU DE BLOCAGE IMMÉDIATEMENT, MAIS EN DERNIER. Installer le cadran de réglage et le levier à l'aide d'un boulon. S'assurer que le cadran se trouve du côté gauche. Serrer les écrous de blocage sur le cadran en premier.

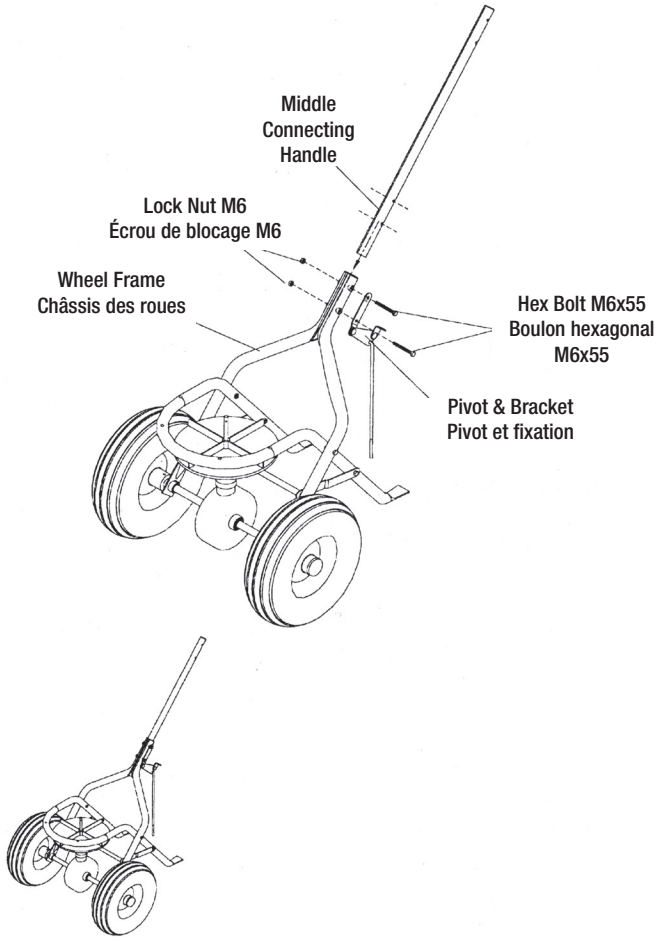

STEP 5 / ÉTAPE 5

STEP 5: Put the middle connecting handle between two upper ends of wheel frame assembly, and then attach the pivot and bracket assembly using bolts M6x55 and lock nuts M6. NOW GO BACK AND TIGHTEN ALL NUTS AND BOLTS STARTING WITH FIRST STEP. DO NOT OVER TIGHTEN.

ÉTAPE 5: Positionner d'abord le manche entre les parties supérieures des montants du châssis des roues, puis y fixer le pivot et la fixation à l'aide des boulons M6X55 et des écrous de blocage M6. SERRER MAINTENANT TOUS LES ÉCROUS ET BOULONS INSTALLÉS DEPUIS L'ÉTAPE 1. NE PAS TROP SERRER.

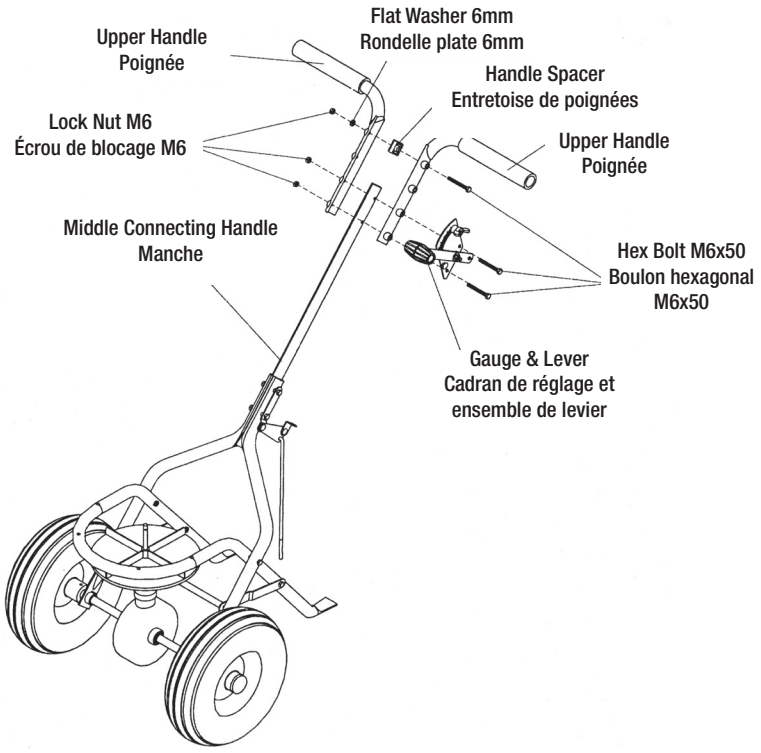

STEP 6 / ÉTAPE 6

STEP 6: Install the hopper onto hopper frame assembly using bolts M6x45, lock nuts M6 and big flat washer 6mm.

ÉTAPE 6: Installer la trémie sur son châssis en utilisant les boulons M6x45, les écrous de blocage M6 et la grande rondelle plate 6mm.

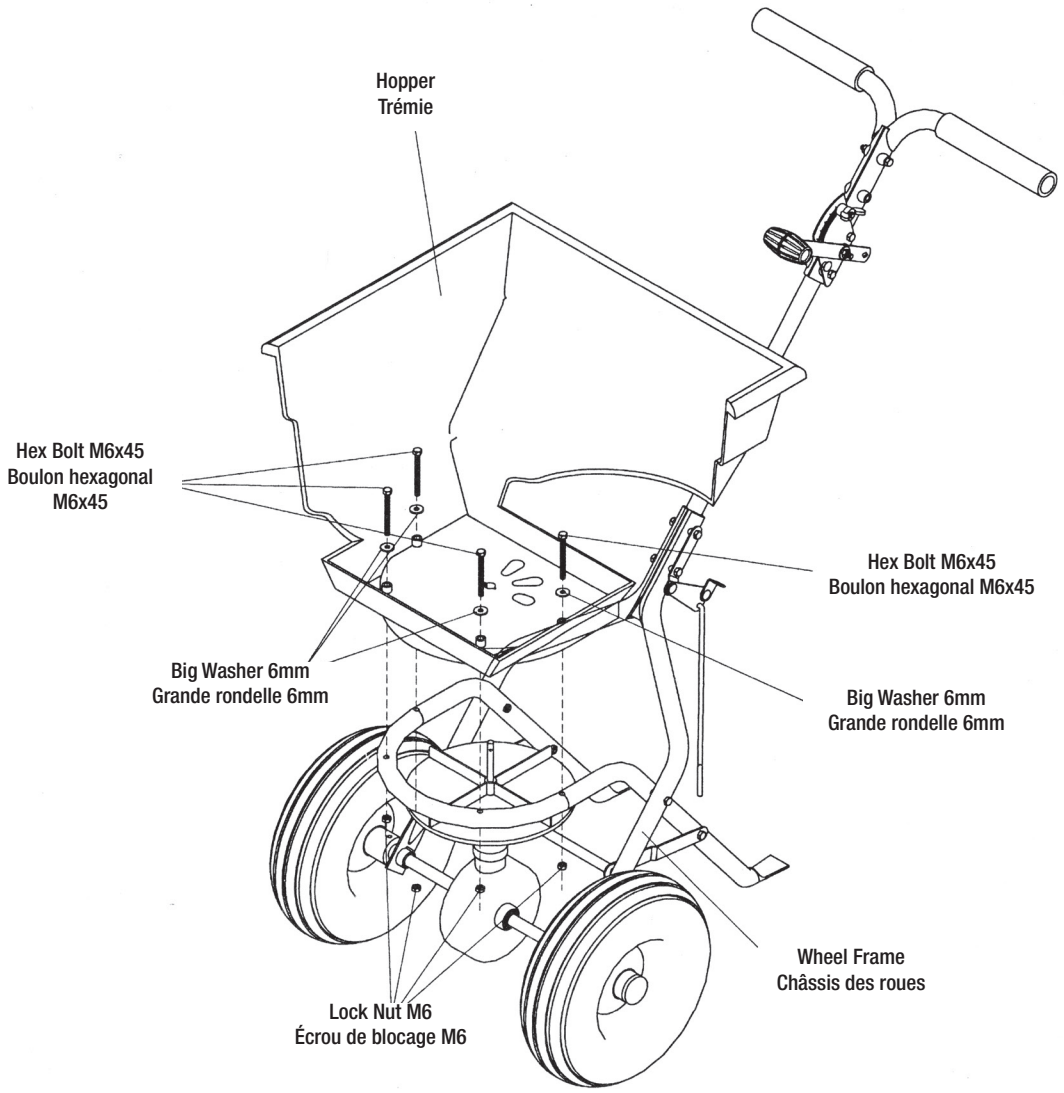

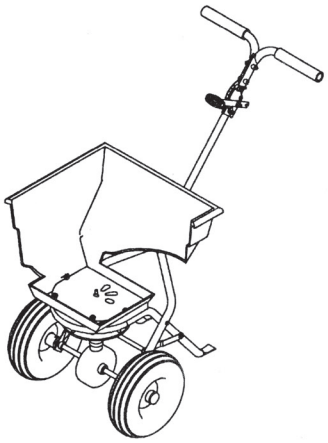

STEP 7 / ÉTAPE 7

STEP 7: (1) Push the adjustable handle to the lowest position. (2) Insert the upper end of control rod A into the hole of adjustable handle. (3) Take off one of the nuts from control rod and insert the control rod into the hole of pivot and bracket. (4) Then put the nut back on. (5) Insert the adjustable connecting rod B into the hole of adjustable plate with a 6mm flat washer, and then put on the 6mm lock nut. (6) Insert R pin into the hole of hopper bushing at the bottom of hopper as shown.

ÉTAPE 7: (1) Pousser le levier de réglage complètement vers le bas. (2) Insérer l'extrémité supérieure de la tige de réglage A dans le trou du levier. (3) Retirer un des écrous de la tige de réglage et l'insérer dans le trou du pivot et de la fixation. (4) Remettre l'écrou en place. (5) Insérer la tige ajustable B dans le trou de la plaque d'obturation à l'aide d'une rondelle plate 6mm et d'un écrou de blocage 6mm. (6) Insérer la goupille bêta dans le trou du coussinet situé au fond de la trémie tel qu'illustré.

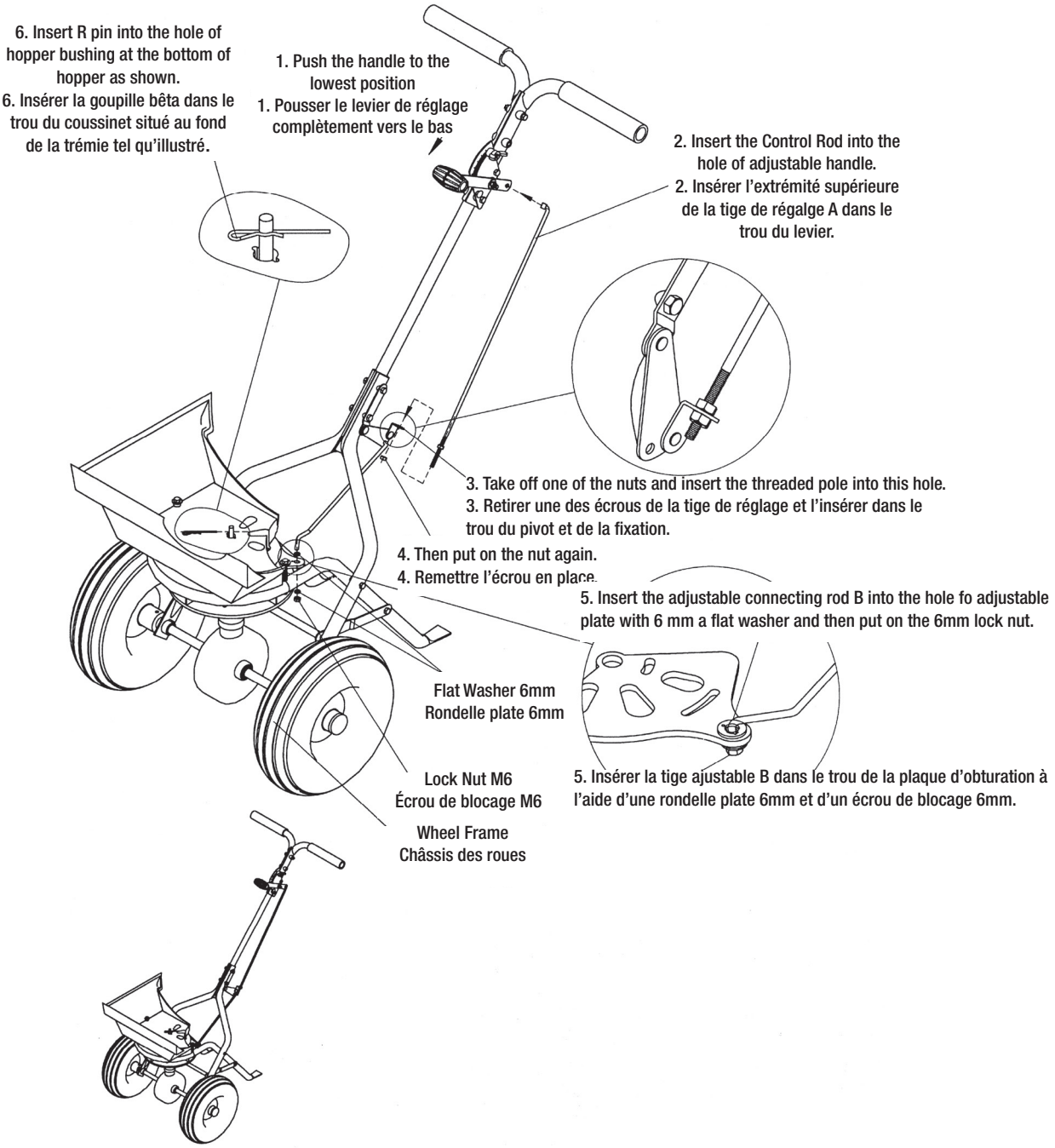

STEP 8 / ÉTAPE 8

STEP 8: When you finish all above steps, the three big holes at the bottom of hopper should match the three holes of adjustable plate. However if they don't match perfectly, you may need to do the following steps:

1. Push the adjustable handle to the lowest position (downwards). Adjust the position of the two nuts on control rod A so the three big holes at the bottom of hopper match those of adjustable plate (must close properly).

2. To operate the spreader, push the adjustable handle to the top position (upwards) when spreading. You may move the position of the wing nut on gauge and lever to adjust the size of the three holes between hopper and adjustable plate as needed when spreading.

ÉTAPE 8: Une fois les étapes précédentes complétées, les trois trous situés au fond de la trémie devraient s'aligner parfaitement sur ceux de la plaque d'obturation. Si tel n'est pas le cas, suivre les étapes suivantes :

1. Pousser le levier de réglage complètement vers le bas. Ajuster les deux écrous situés sur la tige de réglage A afin que les trois trous situés au fond de la trémie s'alignent sur ceux de la plaque d'obturation (celle-ci doit fermer correctement).

2. Pour utiliser l'épandeur, tirer le levier complètement vers le haut lors de l'épandage. On peut ajuster les écrous à oreilles situés sur le cadran de réglage et le levier afin de modifier la taille des trous selon les besoins de diffusion.

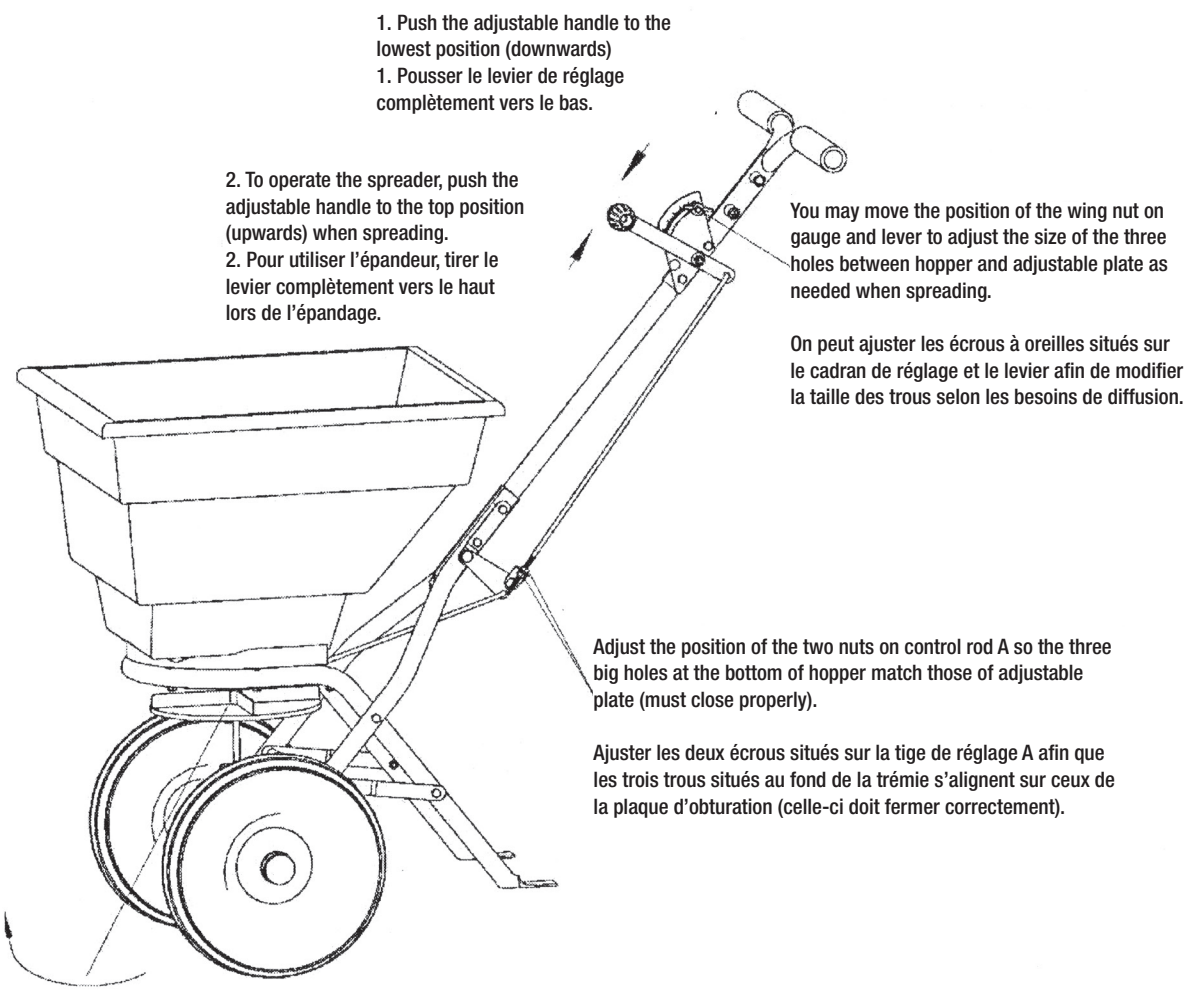

PARTS LIST / LISTE DES PIÈCES

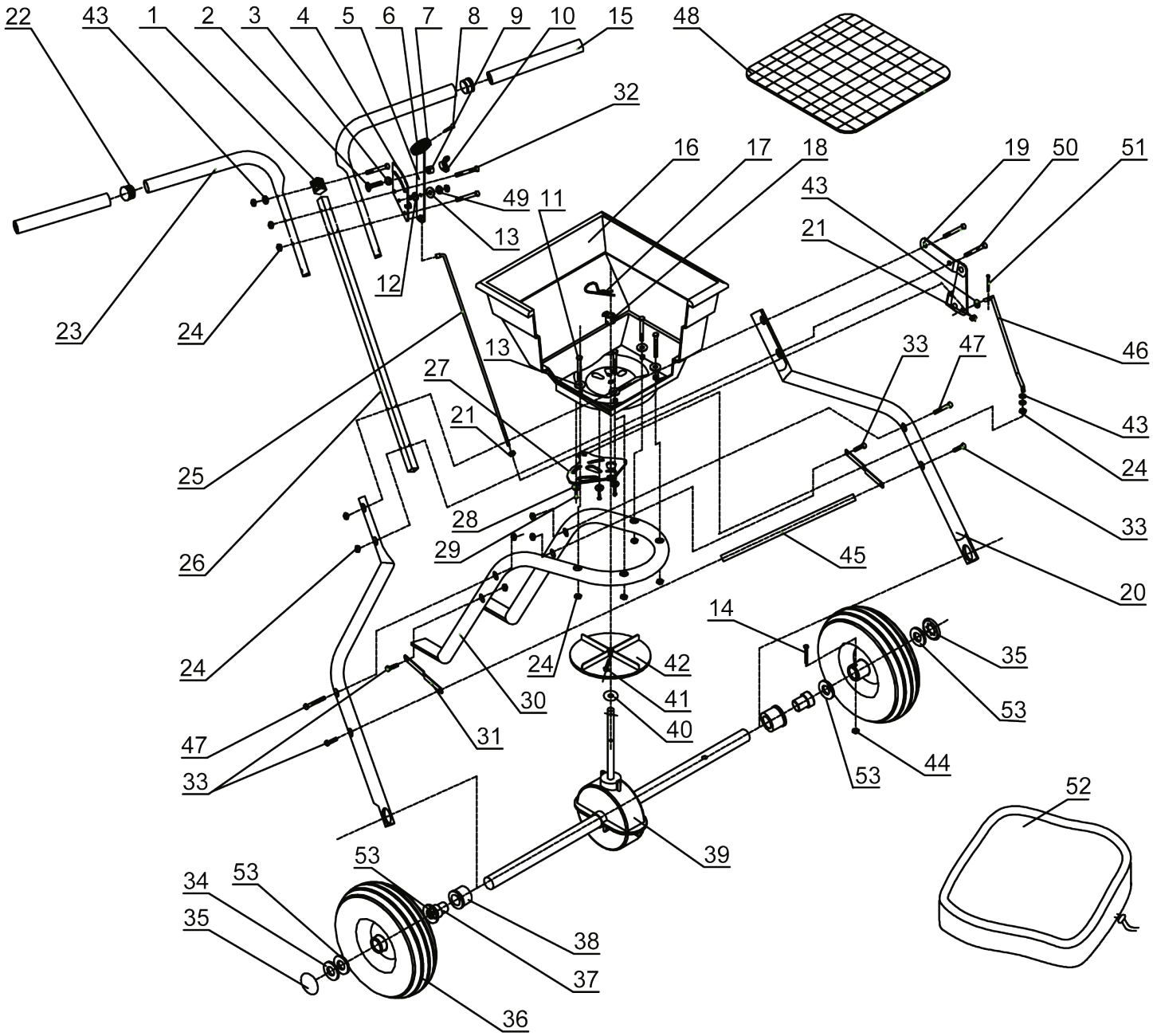

PARTS LIST

Ref#	Description	Qty	Ref#	Description	Qty
1	Handle Spacer	1	27	Shut Off Plate	1
2	Carriage Bolt M6x25	1	28	Big Flat Washer 4mm	3
3	Teeth Lock Washer 8mm	1	29	Screw M4x12	3
4	Gauge & Lever Assembly	1	30	Hopper Assembly Frame	1
5	Adjustable Handle Pole	1	31	Frame Brace	2
6	Adjustable Handle A	1	32	Hex Bolt M6X50	3
7	Adjustable Handle B	1	33	Hex Bolt M6X35	4
8	Screw M4x18	1	34	Flat Washer 16mm	1
9	Spacer	1	35	Axle End Cap	2
10	Wing Nut M6	1	36	Tire	2
11	Hex Bolt M6x45	4	37	Inner Axle Bushing	2
12	Nylon Washer	1	38	Outer Axle Bearing	2
13	Big Flat Washer 6mm	5	39	Gear Box & Axle Assembly	1
14	Hex Bolt M5x45	1	40	Thin Washer	1
15	Handle Cover	2	41	Screw M4x20	1
16	Hopper	1	42	Impeller	1
17	R Pin 2mm	1	43	Flat Washer 6mm	4
18	Hopper Bushing	1	44	Lock Nut M5	1
19	Pivot & Bracket Assembly	1	45	Connecting Cross Rod	1
20	Wheel Assembly Frame	2	46	Adjustable Connecting Rod B	1
21	Hex Nut M6	2	47	Hex Bolt M6x60	2
22	End Cover	2	48	Screen	1
23	Upper Handle	2	49	Lock Washer 6mm	1
24	Lock Nut M6	15	50	Hex Bolt M6x55	2
25	Control Rod A	1	51	Cotter Pin	1
26	Middle Connecting Handle	1	52	Rain Cover	1
			53	Nylon Washer	4

LISTE DES PIÈCES

No réf.	Description	Qté	No réf.	Description	Qté
1	Entretoise de poignées	1	27	Plaque d'obturation	1
2	Boulon de carrosserie M6x25	1	28	Grande rondelle plate 4mm	3
3	Rondelle à dents 8mm	1	29	Vis M4x12	3
4	Cadran de réglage & ensemble de levier	1	30	Châssis de la trémie	1
5	Levier de réglage	1	31	Renfort de châssis	2
6	Poignée A du levier de réglage	1	32	Boulon hexagonal M6X50	3
7	Poignée B du levier de réglage	1	33	Boulon hexagonal M6X35	4
8	Vis M4x18	1	34	Rondelle plate 16mm	1
9	Entretoise	1	35	Chapeau d'essieu	2
10	Écrou à oreilles M6	1	36	Pneu	2
11	Boulon hexagonal M6x45	4	37	Coussinet d'essieu intérieur	2
12	Rondelle de nylon	1	38	Roulement d'essieu extérieur	2
13	Grande rondelle plate 6mm	5	39	Boîte d'engrenage et ensemble d'essieu	1
14	Boulon hexagonal M5x45	1	40	Rondelle mince	1
15	Couvre-poignée	2	41	Vis M4x20	1
16	Trémie	1	42	Disque à aubes	1
17	Goupille bêta 2mm	1	43	Rondelle plate 6mm	4
18	Coussinet de la trémie	1	44	Écrou de blocage M5	1
19	Pivot & fixation	1	45	Traverse	1
20	Châssis des roues	2	46	Tige ajustable B	1
21	Écrou hexagonal M6	2	47	Boulon hexagonal M6x60	2
22	Embout	2	48	Grille	1
23	Poignée	2	49	Rondelle de blocage 6mm	1
24	Écrou de blocage M6	15	50	Boulon hexagonal M6x55	2
25	Tige de réglage A	1	51	Goupille	1
26	Manche	1	52	Housse imperméable	1
			53	Rondelle en Nylon	4

WARNING

READ OWNER'S MANUAL before operating.
DO NOT carry passengers, sit or stand on the spreader.
DO NOT allow children to play on or climb in the spreader.
DO NOT exceed equipment maximum load capacity.
ALWAYS check and tighten hardware before operation.
NEVER use on windy days when spreading grass seeds or herbicides.
ALWAYS use caution when loading and unloading spreader.
ALWAYS keep hands and feet away from moving parts.
NEVER tow spreader with a motorized vehicle.

ATTENTION

LIRE LE MANUEL DU PROPRIÉTAIRE avant l'utilisation.
NE PAS transporter de passagers, s'asseoir ou se tenir debout sur l'épandeur.
NE PAS laisser des enfants jouer sur ou grimper dans l'épandeur.
NE PAS excéder la capacité maximum de chargement.
TOUJOURS vérifier et resserrer vis, boulons et écrous avant l'utilisation.
NE JAMAIS utiliser par journées venteuses pour épandre des herbicides ou des graines de graminées.
TOUJOURS faire preuve de prudence pour charger et décharger l'épandeur.
TOUJOURS garder les pieds et les mains loin des pièces en mouvement.
NE JAMAIS remorquer l'épandeur avec un véhicule motorisé.

AURORA

www.aurora-tools.com